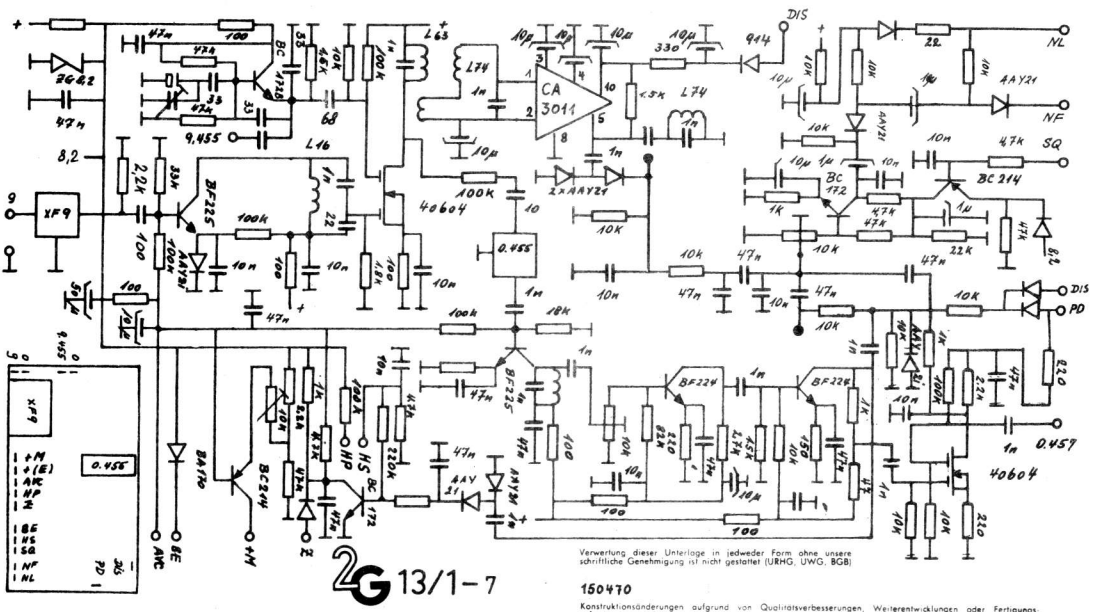

2G 13/1-7

Verwertung dieser Unterlage in jedweder Form ohne unsere schriftliche Genehmigung ist nicht gestattet (URHG, UWG, BGB)

150470

Konstruktionsänderungen aufgrund von Qualitätsverbesserungen, Weiterentwicklungen oder Fertigungserfordernissen behalten wir uns vor.