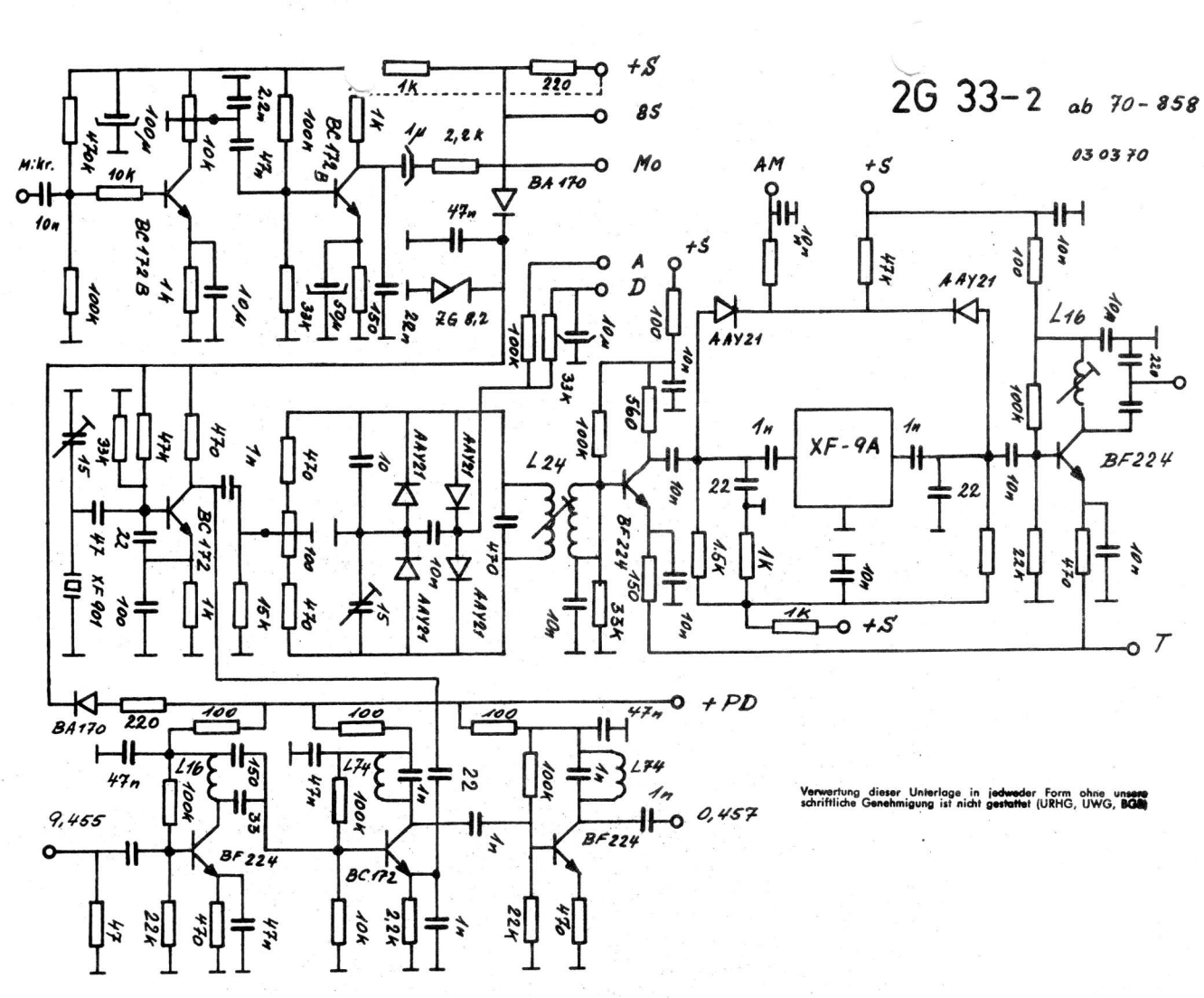

Verwertung dieser Unterlage in jedweder Form ohne unsere schriftliche Genehmigung ist nicht gestattet (URHG, UWG, BGB)